Concessioni Autostradali Venete - CAV S.p.A.

18 - 05

N. PROGETTO

CONCESSIONI AUTOSTRADALI VENETE

Concessioni Autostradali Venete CAV S.p.a. - Via Bottenigo, 64/A 30175 Venezia

AREA TECNICA

Lavori di manutenzione ordinaria per la conduzione degli impianti tecnologici (climatizzazione e idrico sanitari)

P R O G E T T O E S E C U T I V O

Riqualificazione degli impianti di climatizzazione delle linee di esazione dei caselli di Mira-Oriago; Mirano-Dolo; Spinea; Preganziol Stato di Progetto - Particolari Esecutivi	Elab .n. 6.5

IL RESPONSABILE DEL PROCEDIMENTO Ing. Sabato Fusco	IL PROGETTISTA Ing. Marco Scattolin
ELABORAZIONE A CURA DI: Ing. Marco Pantano	ASSISTENTI PROGETTAZIONE: Claudio Checchin Ing. Rossano Ranzato
	PROGETTAZIONE SPECIALISTICA: Ing. Marco Pantano

Rev.	Descrizione	Redatto	Controllato	Approvato	Data
01					febbraio 2018
02					
03					
04					
Codice Progetto :					

PARTICOLARI ESECUTIVI CANALI ARIA

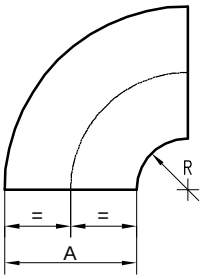

CURVA CON DEFLETTORE

A= 800 mm max
R= 150 mm (salvo diverse indicazioni)

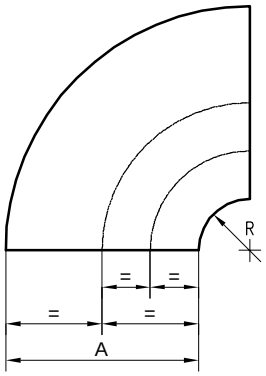

CURVA CON 2 DEFLETTORI

A= da 800 a 1600 mm max
R= 150 mm (salvo diverse indicazioni)

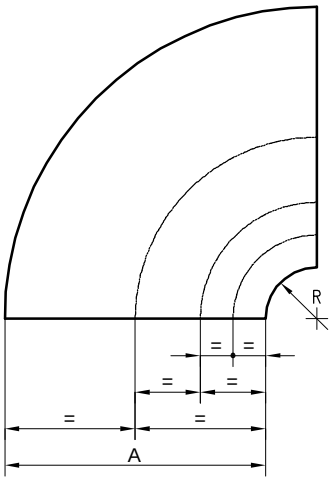

CURVA CON 3 DEFLETTORI

A= oltre 1600 mm max
R= 150 mm (salvo diverse indicazioni)

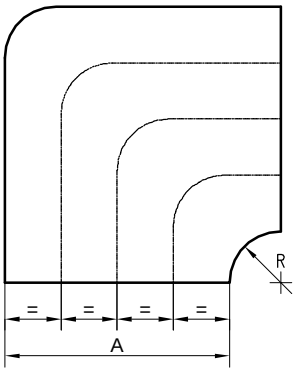

CURVA A RAGGIO STRETTO

A= qualsiasi dimensione
R= 150 mm (salvo diverse indicazioni)
Distanza deflettori= 150 mm circa

PARTICOLARI COSTRUTTIVI CANALI ARIA

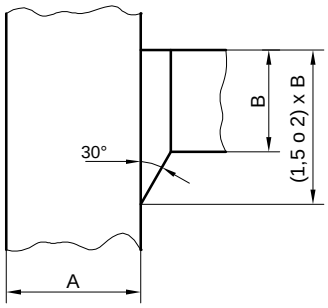

DIRAMAZIONE CON INVITO

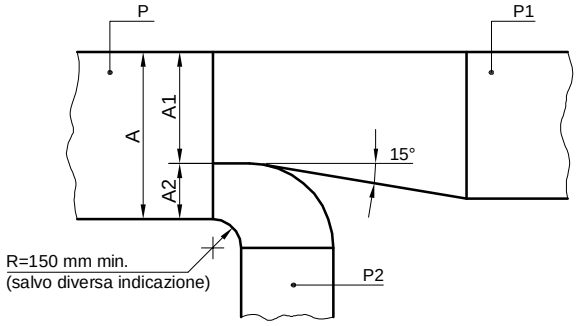

DIRAMAZIONE CURVA

P= Portata
S= 150 mm max.
A1= A x P1 / P
A2= A x P2 / P

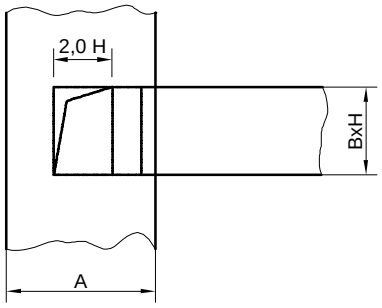

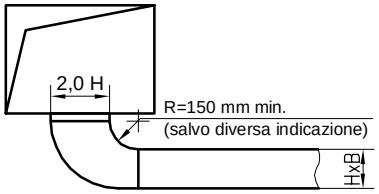

DIRAMAZIONE DA SOPRA
O DA SOTTO, CON INVITO

PARTICOLARI COSTRUTTIVI CANALI ARIA

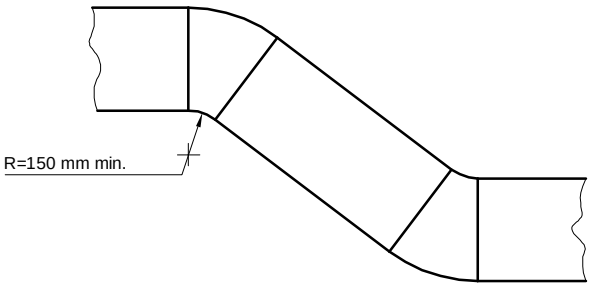

DOPPIA CURVA A "S"

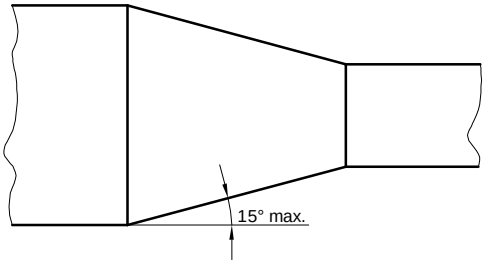

RIDUZIONE

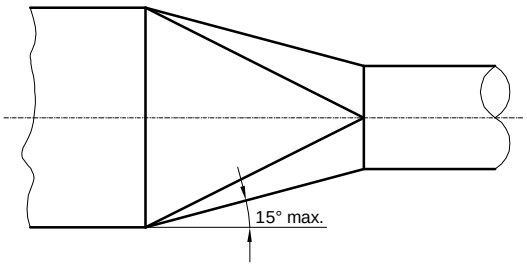

TRASFORMAZIONE
RETTANGOLARE-CIRCOLARE

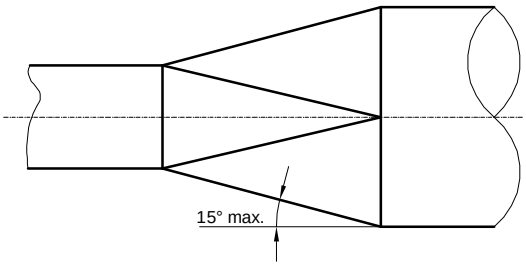

TRASFORMAZIONE
RETTANGOLARE-CIRCOLARE

PARTICOLARE FISSAGGIO DIFFUSORI AD ALTA INDUZIONE AD EFFETTO ELICOIDALE

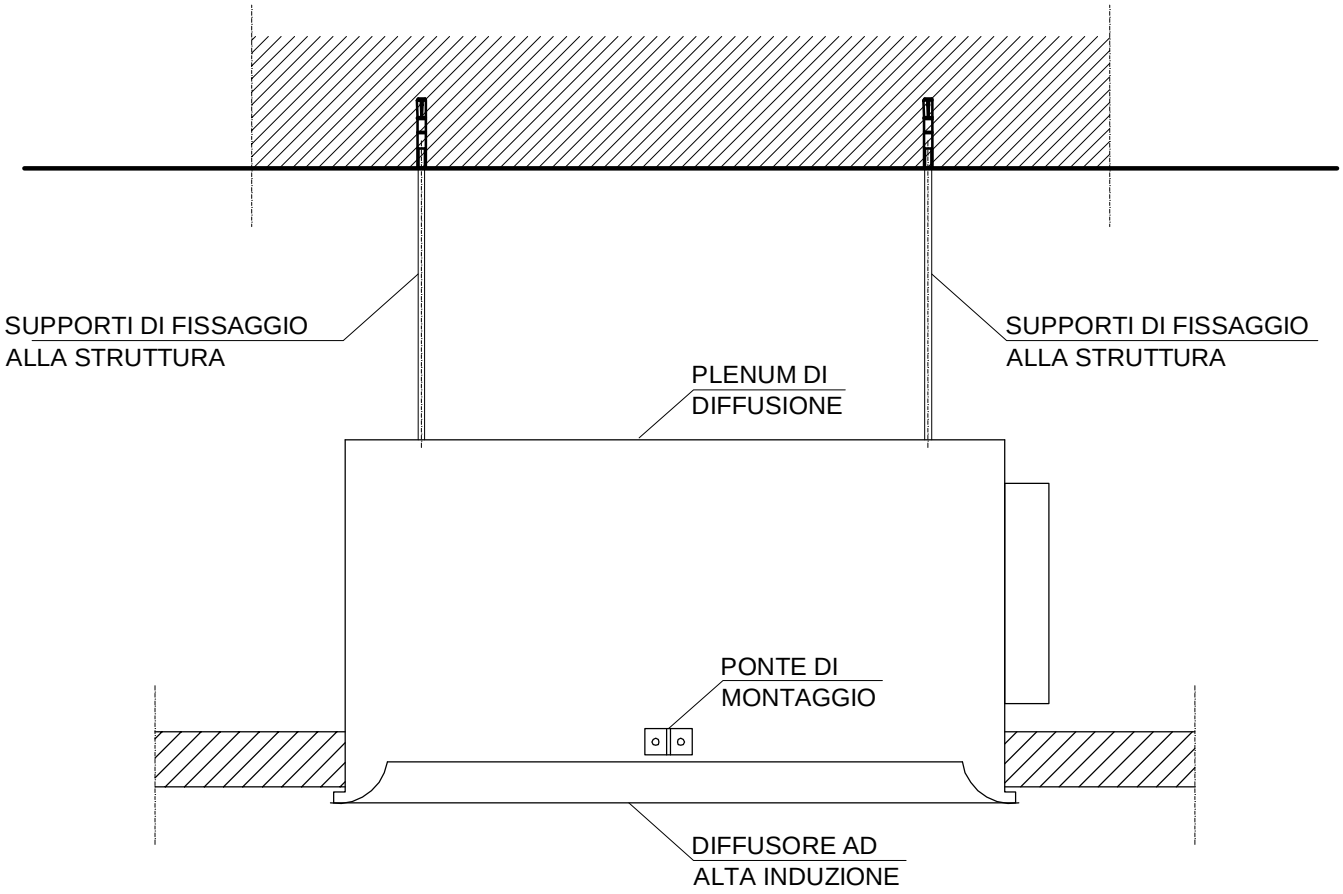

NOTA: IL FISSAGGIO DEL DIFFUSORE AL PLENUM AVVIENE MEDIANTE VITE FISSATA AL PONTE DI MONTAGGIO INSTALLATO NEL PLENUM. TALE VITE, FORNITA ASSIEME AL PLENUM, VIENE POI NASCOSTA DA UN TAPPO IN PLASTICA.

STAFFAGGIO CANALI RETTANGOLARI

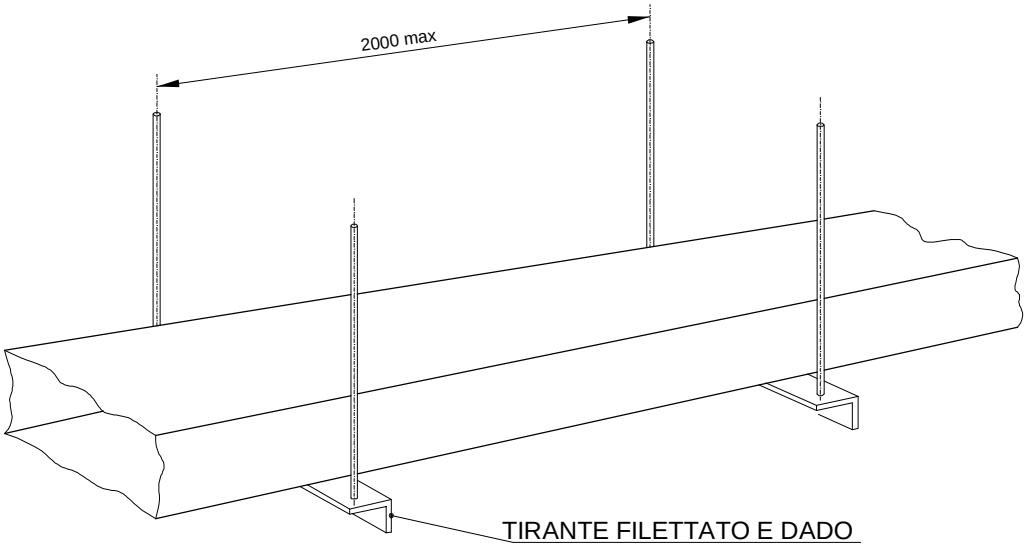

- STAFFAGGIO, NON ADERENTE AL SOFFITTO, DI CANALI, (DA 1010 A 2000 mm DI LATO MAGGIORE) CON ANGOLARI A "L" DA 25x25x4 mm E TIRANTI (IN PARTE FILETTATI) DA Ø10 mm.

- STAFFAGGIO, NON ADERENTE AL SOFFITTO, DI CANALI, (DA 2010 A 3000 mm DI LATO MAGGIORE) CON ANGOLARI A "L" DA 75x75x6 mm E TIRANTI (IN PARTE FILETTATI) DA Ø10 mm.

- PER I CANALI ISOLATI I PROFILI ANCGOLARI A "L" DEVONO ESSERE POSTI SOPRA L'ISOLAMENTO TERMICO, CHE NON DEVE ESSERE ASSOLUTAMENTE INTERROTTO.

COLLEGAMENTI EQUIPOTENZIALI
PER GRANDI CONDOTTE D'ARIA

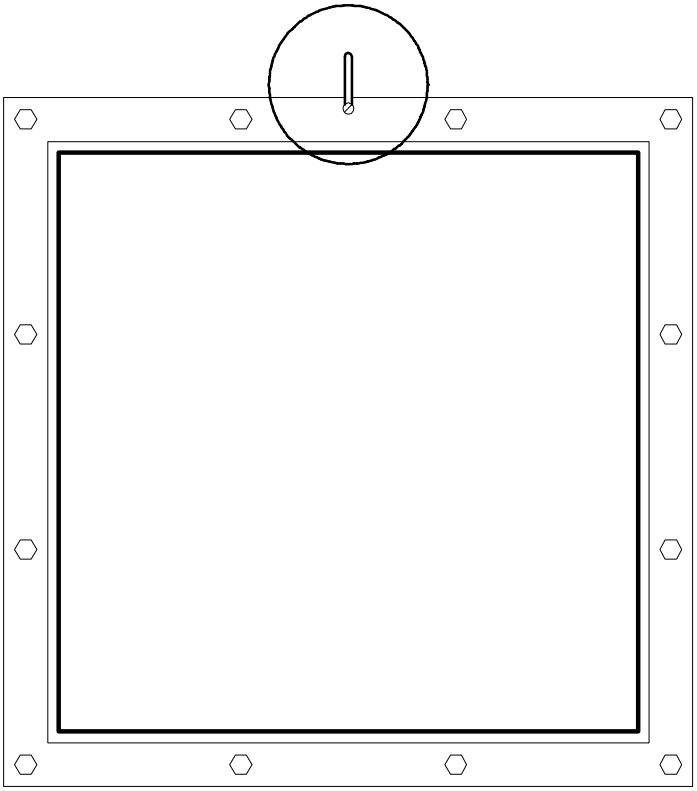

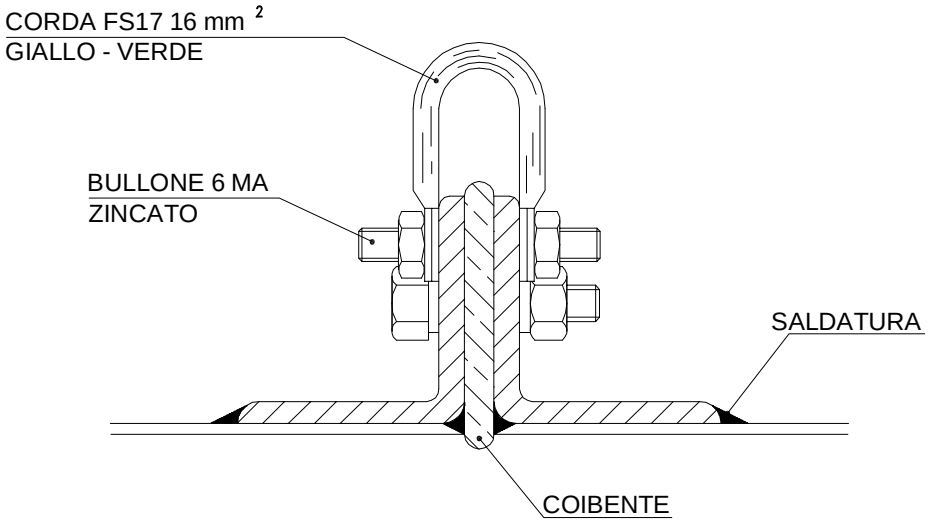

N.B DA ESEGUIRE IN ASSENZA DI CONTINUITA' ELETTRICA

PARTICOLARE STAFFAGGIO PER TUBAZIONI
SOSPESE CON COLLARE

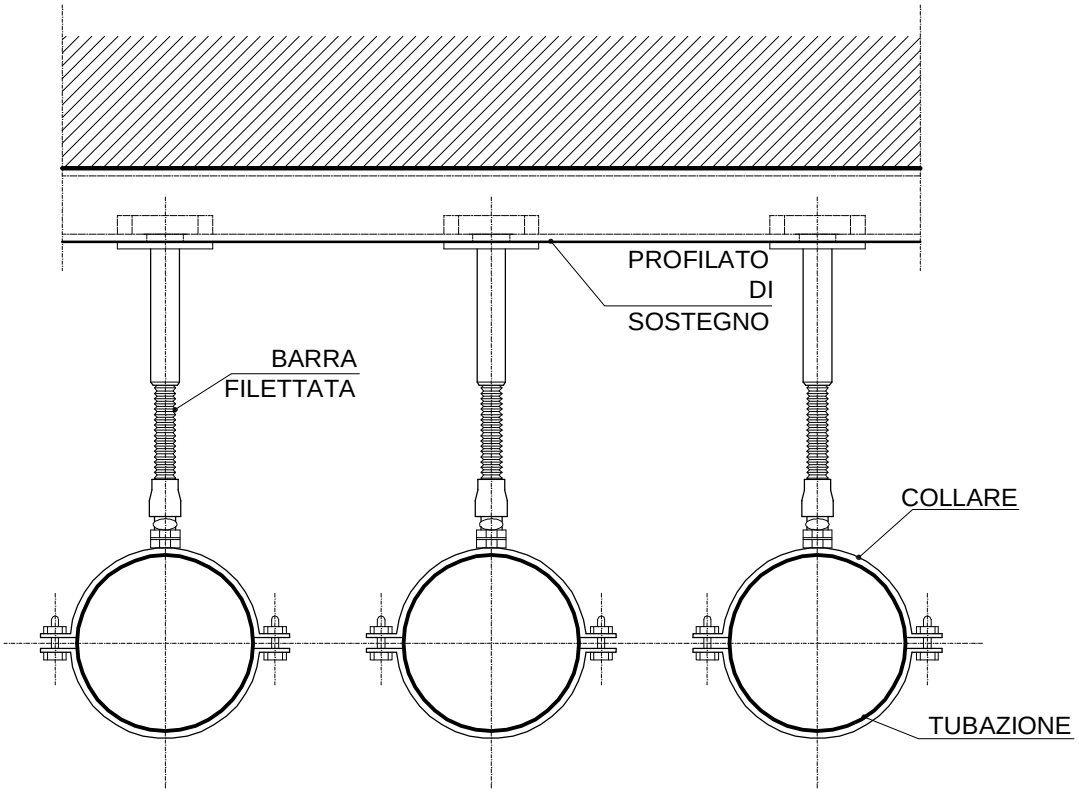

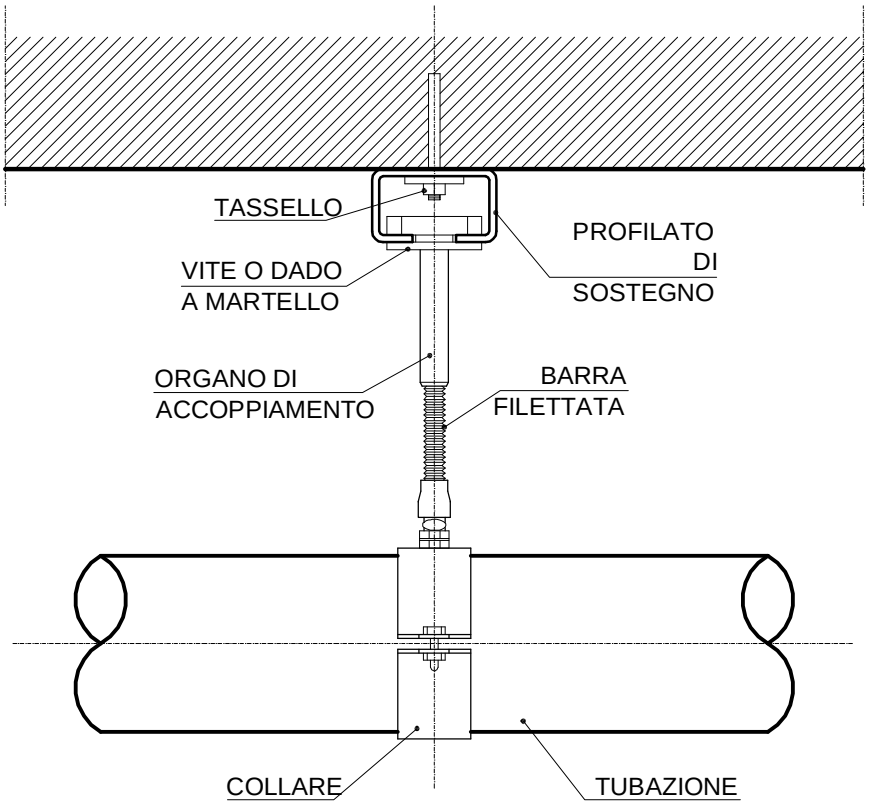

PARTICOLARE STAFFAGGIO TUBAZIONI DIRETTAMENTE SU SOFFITTO PORTANTE O SU PARETE

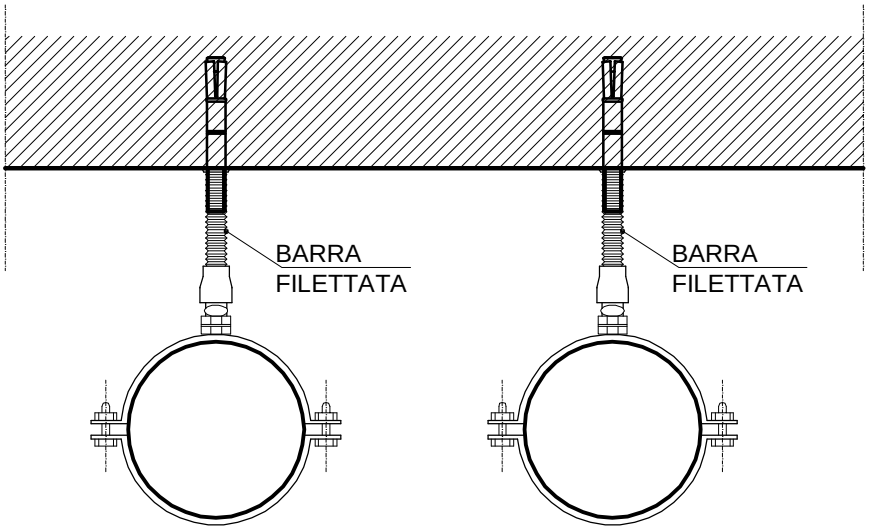

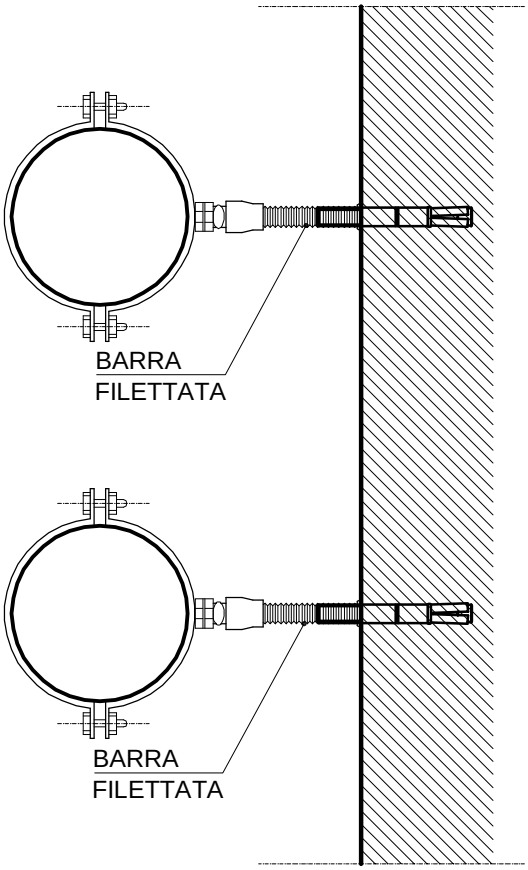

COLLEGAMENTO A TERRA DI PIU' TUBAZIONI AFFIANCATE

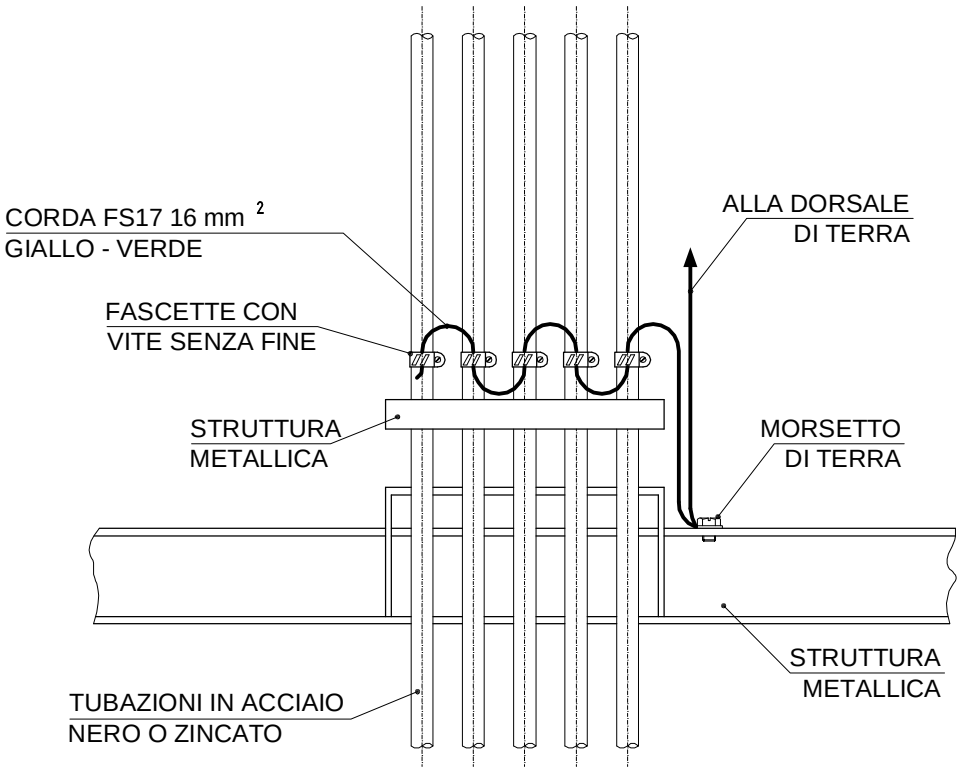

COLLEGAMENTI EQUIPOTENZIALI PER
COMPENSATORI DI DILATAZIONE

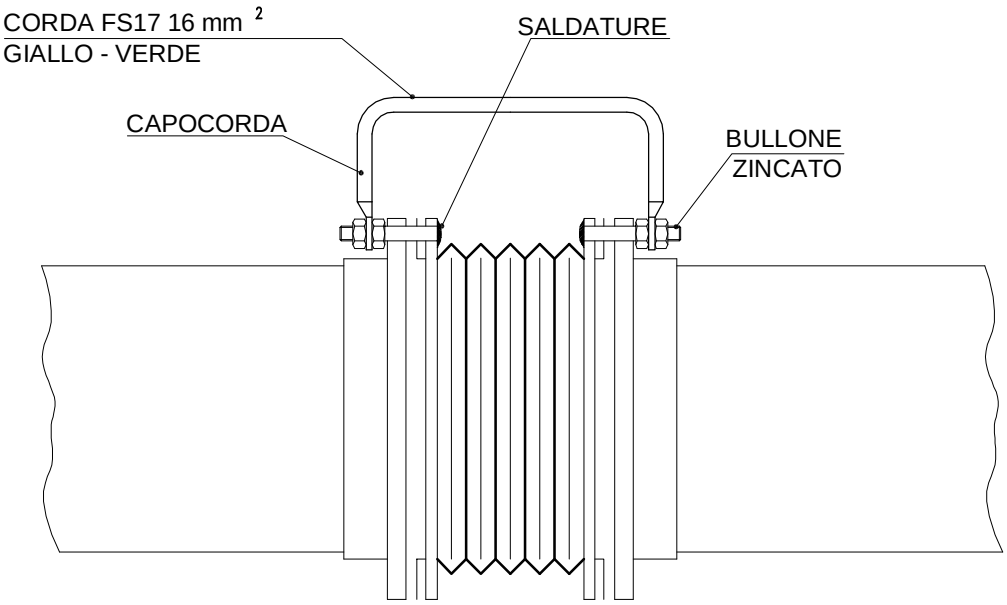

N.B DA ESEGUIRE IN ASSENZA DI CONTINUITA' ELETTRICA

COLLEGAMENTI EQUIPOTENZIALI SU FLANGE

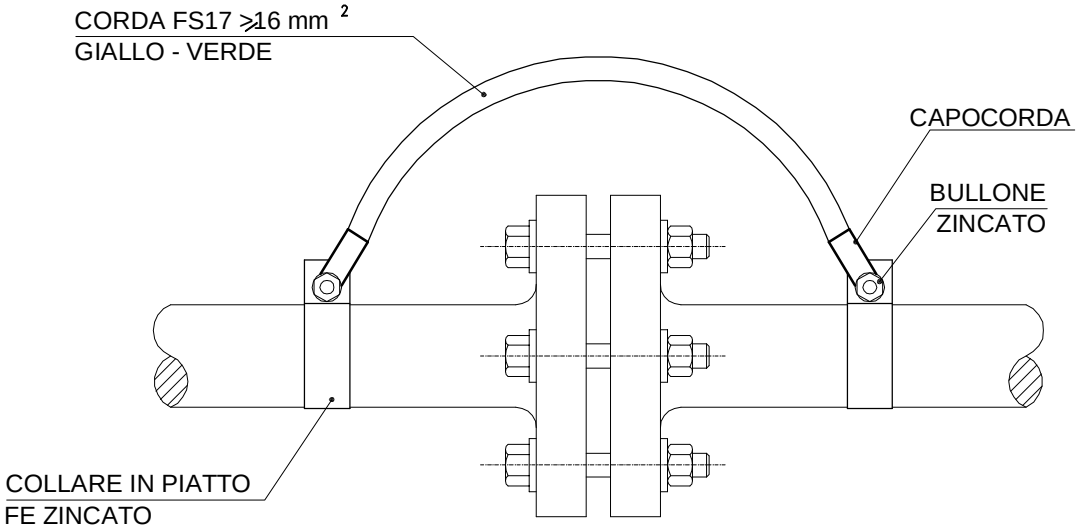

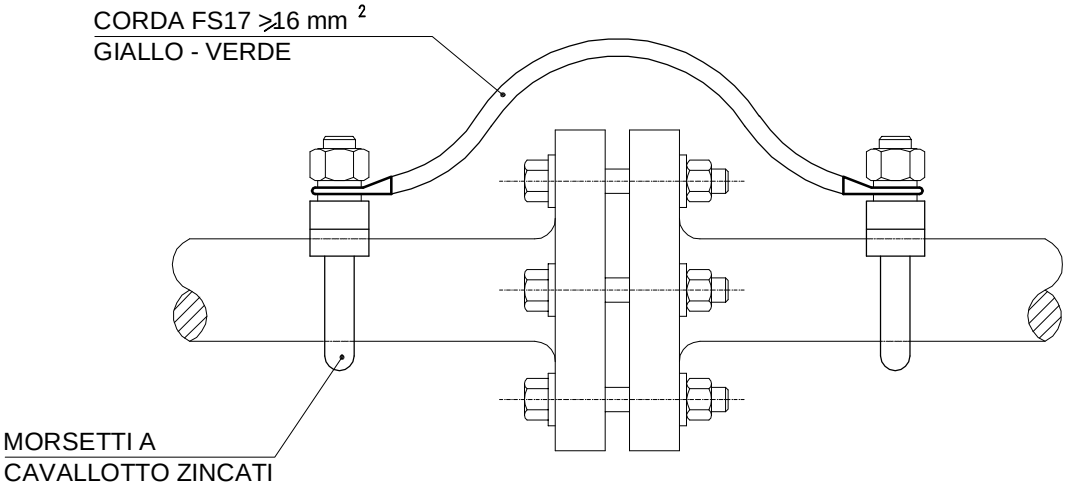

N.B DA ESEGUIRE IN ASSENZA DI CONTINUITA' ELETTRICA

COLLEGAMENTI EQUIPOTENZIALI PER GIUNTI ANTIVIBRANTI

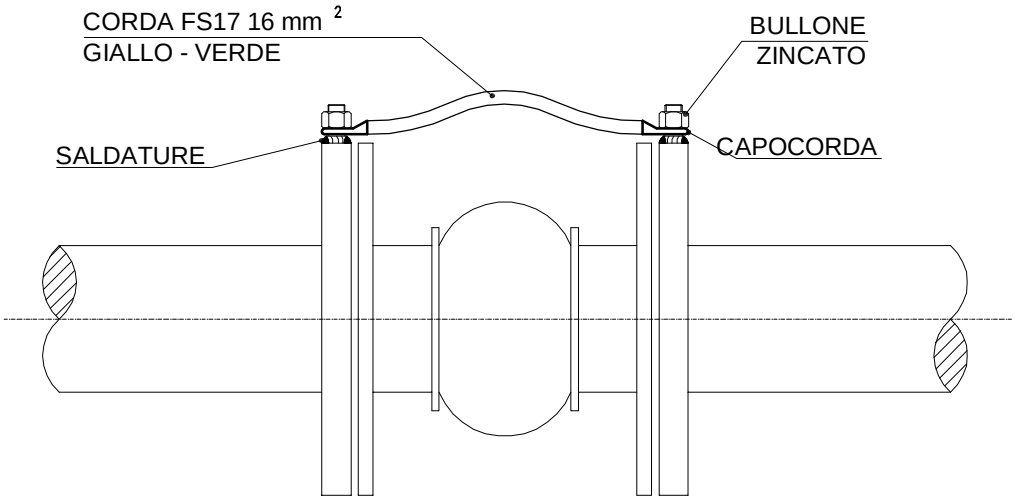

COLLEGAMENTI EQUIPOTENZIALI PER SARACINESCHE E VALVOLAME IN GENERE

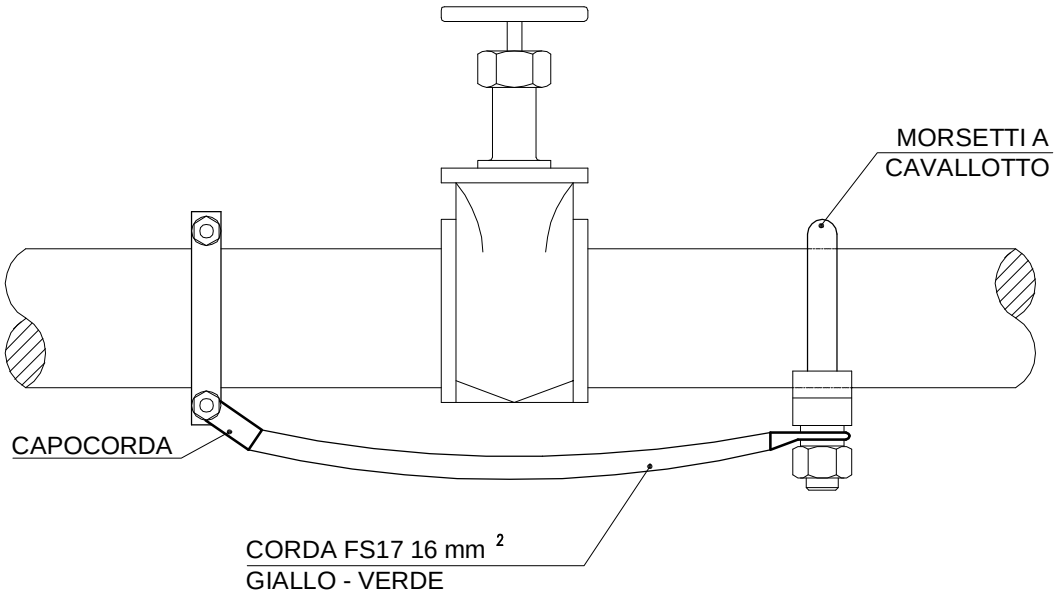

N.B DA ESEGUIRE IN ASSENZA DI CONTINUITA' ELETTRICA

COLLEGAMENTI EQUIPOTENZIALI PER
SARACINESCHE E VALVOLAME IN GENERE

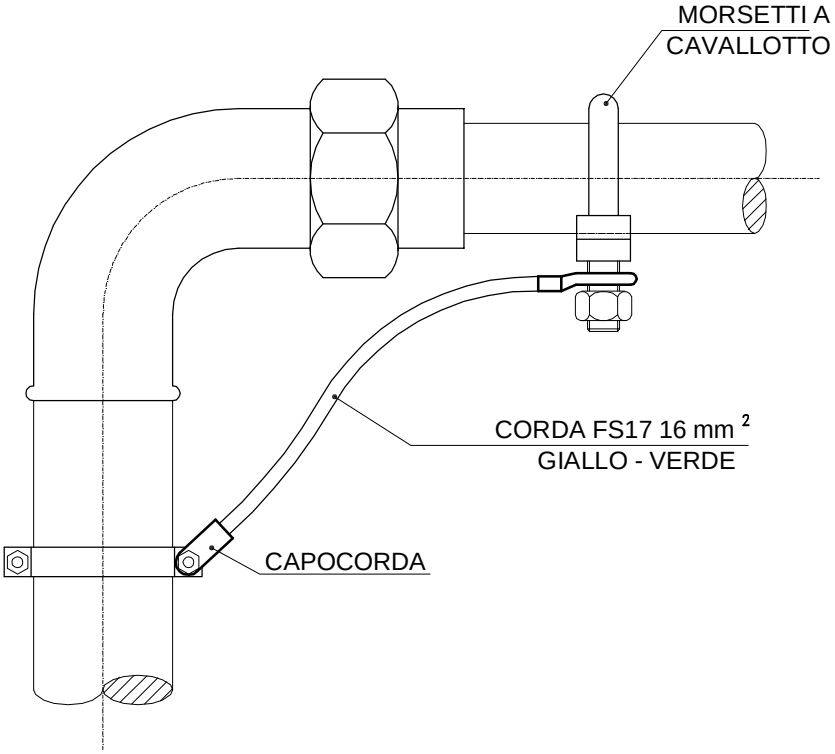

N.B DA ESEGUIRE IN ASSENZA DI CONTINUITA' ELETTRICA

COLLEGAMENTI EQUIPOTENZIALI PER TUBAZIONI

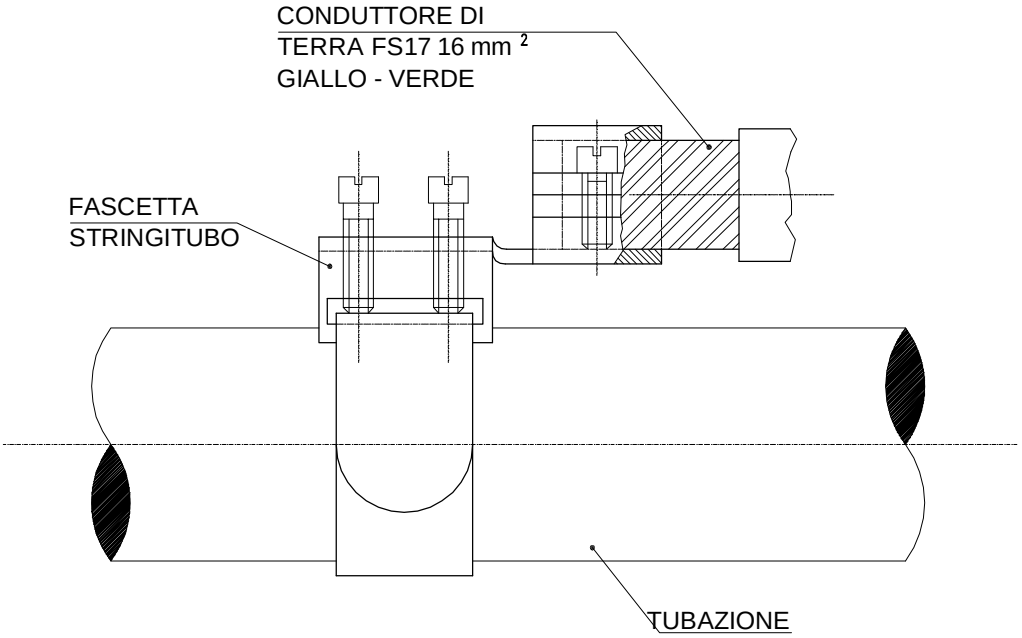

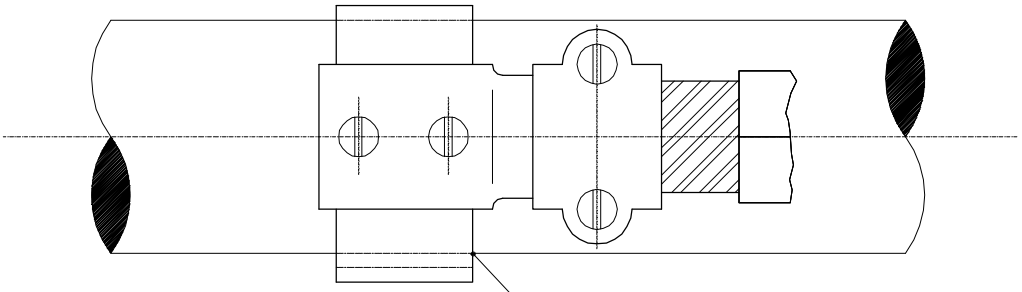

LA ZONA DI CONTATTO DELLA FASCETTA
STRINGITUBO DEVE ESSERE PRIVA DI
EVENTUALI VERNICI E RIVESTIMENTI

PARTICOLARE CAVALLOTTI PER COLLEGAMENTI EQUIPOTENZIALI

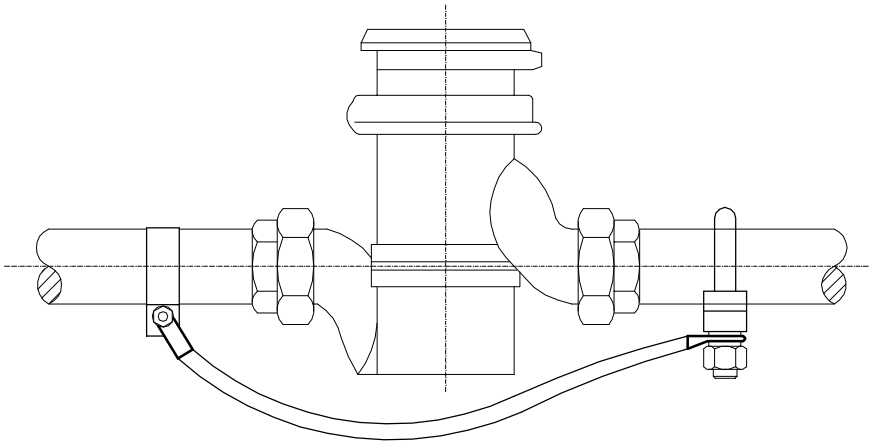

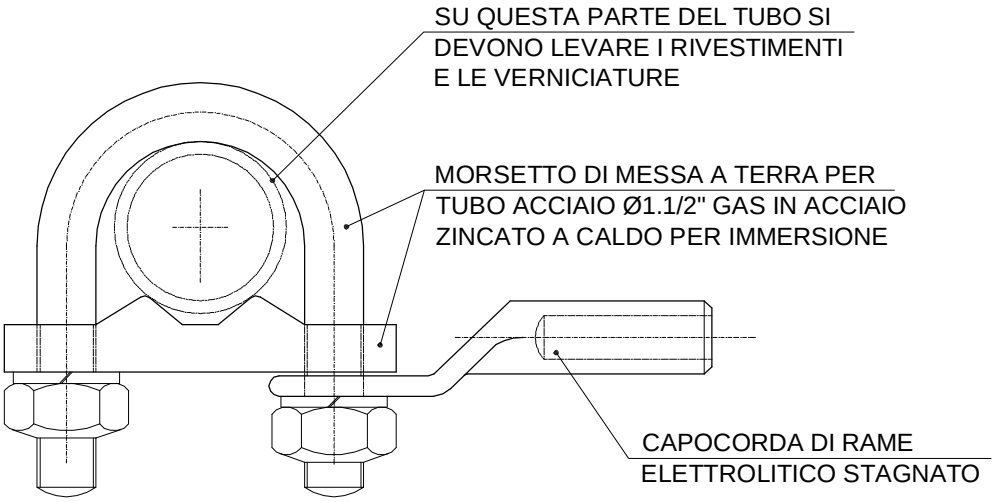

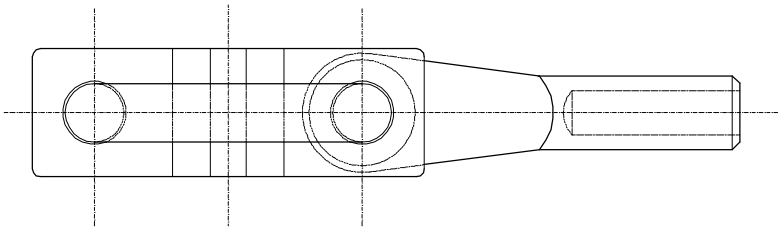

PARTICOLARE VALVOLA A TRE VIE

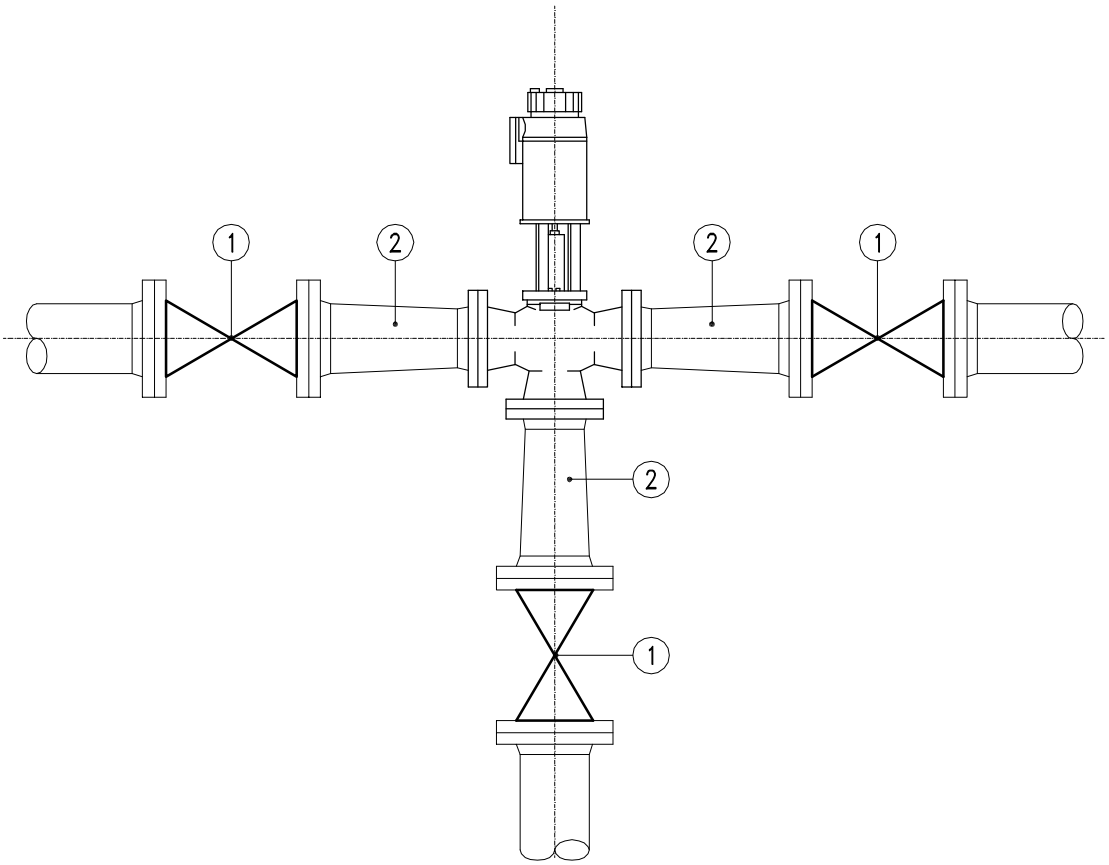

1 -VALVOLA DI INTERCETTAZIONE

2 -TRONCHETTO CONICO (CONICITA' 15%) SE LE BOCCHE HANNO UN DIAMETRO DIVERSO DALLE VALVOLE DI INTERCETTAZIONE.

PARTICOLARE ELETTROPOMPA IN LINEA CON
ATTACCHI DI TIPO FLANGIATO

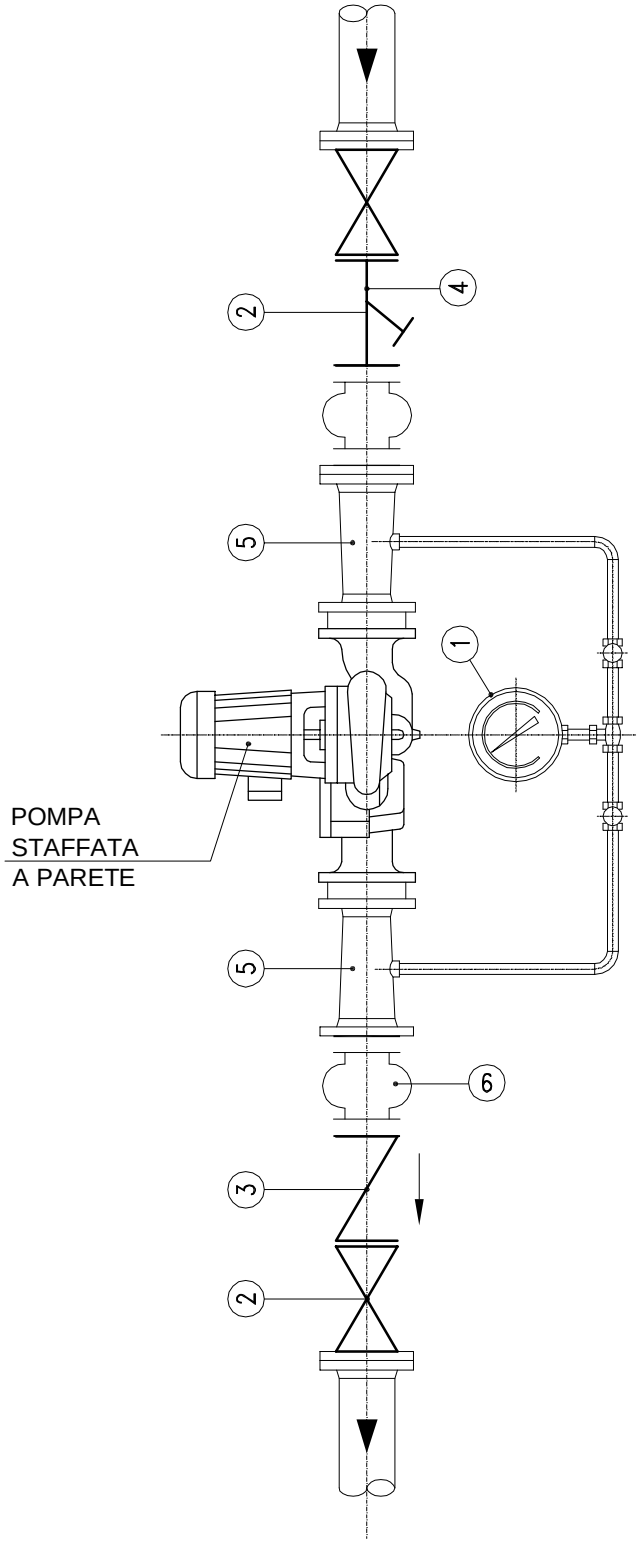

1 -MANOMETRO CON RUBINETTI A MASCHIO (SE RICHIESTO)

2 -VALVOLA DI INTERCETTAZIONE

3 -VALVOLA DI RITEGNO

4 -FILTRO A Y

5 -TRONCHETTO CONICO (CONICITA' 15%) SE LE BOCCHE HANNO UN DIAMETRO DIVERSO DALLE VALVOLE DI INTERCETTAZIONE.

6 -GIUNTI ANTIVIBRANTI

POSA DI TUBAZIONI ENTRO IL GETTO DI COMPLETAMENTO SOPRASTANTE IL CUNICOLO PRESSO I CASELLI AUTOSTRADALI DI SPINEA EST, SPINEA OVEST, PRENGAZIOL EST E PREGANZIOL OVEST

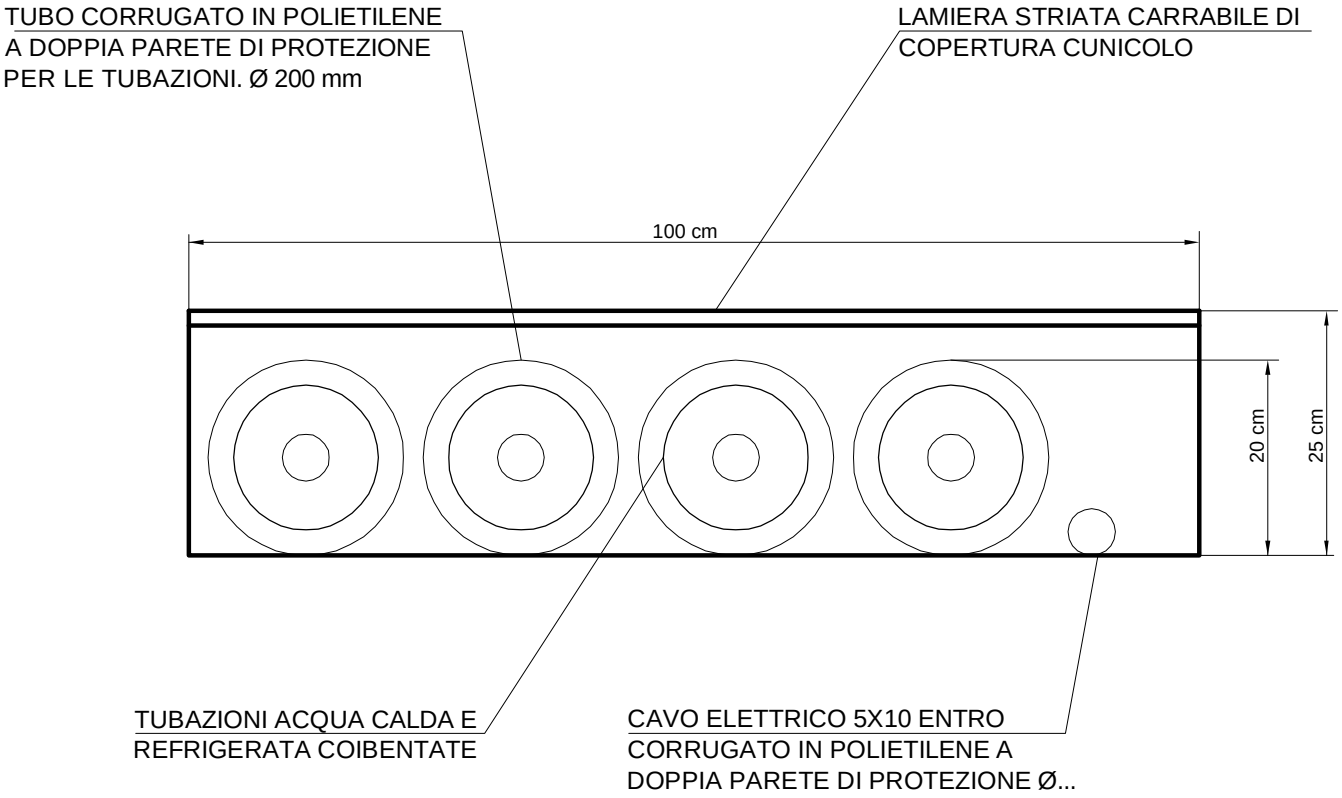

IL PASSAGGIO DELLE TUBAZIONI CHE, PARTENDO DALLE UNITA' POLIVALENTI IN POMPA DI CALORE VANNO AD IMBOCCARE IL VICINO POZZETTO ESISTENTE DI ACCESSO AL CUNICOLO, AVVERRA' ENTRO APPOSITO PERCORSO RICAVATO SCAVANDO IL GETTO DI COMPLETAMENTE SOPRASTANTE IL CUNICOLO STESSO, COME RIPORTATO NELLA PIANTA SVILUPPATA PER I CASELLI DI SPENEA EST, SPINEA OVEST, PREGANZIOL EST E PREGANZIOL OVEST. IL NUOVO PASSAGGIO SARA' COPERTO DA UNA LAMIERA STRIATA CARRABILE. LE TUBAZIONI DELL'ACQUA CALDA E REFRIGERATA, CIOBENTATE, SARANNO PROTETTE MECCANICAMENTE DA TUBAZIONI CORRUGATE IN POLIETILENE A DOPPIA PARETE DI DIAMETRO 200 mm E CONTRO IL GELO MEDIANTE LA POSA DI CAVO SCALDANTE AUTOREGOLANTE.